Girofaneurs

GF séries 102 / 1002 / 1012

www.kuhn.com

*soyez fort, soyez KUHN

be strong, be KUHN*

KUHN
40

GF 5202 5902 6502 7802 7902 8702 7802 T GII 7902 T GII 8702 T GII GF 10802 T GII GF 13012 GF 17012
GF 422 502 582 642

ACCÉLÉREZ LE SÉCHAGE

Un fourrage de haute qualité demande une chaîne de récolte coordonnée et optimisée. Elle doit tenir compte du fourrage, du relief, du climat, des surfaces à récolter et du mode de stockage. Chaque nutriment supplémentaire réduit l'apport de concentrés de la ration de base de votre cheptel.

ACCÉLÉREZ LE PROCESSUS DE SÉCHAGE

Le fanage est le maillon clé de la chaîne de récolte, car il accélère le séchage. L'objectif est simple. Préserver la valeur énergétique du fourrage et limiter les risques liés à la météo. Les rotors de petit diamètre KUHN sont ici la clé de votre succès !

LA FIABILITÉ DES MACHINES, UN FACTEUR DE HAUTE IMPORTANCE

Les faneurs KUHN sont, non seulement, conçus pour respecter le fourrage mais également pour être fiables. L'entraînement DIGIDRIVE, testé et éprouvé, est un bon exemple de fiabilité.

VOUS RECHERCHEZ UNE MACHINE POLYVALENTE ET ADAPTÉE

Pour optimiser votre ration de base, le matériel de récolte doit s'adapter à diverses situations.
Les Girofaneurs KUHN sont les mieux adaptés à vos besoins.

Les Girofaneurs KUHN en bref :

	Largeur de travail (m)	Nombre de rotors	Bras de fourches par rotor	Puissance requise (kW/ch)
GF 5202	5,20	4	7	17 / 23
GF 5902	5,90	6	5	20 / 27
GF 6502	6,50	6	6	22 / 30
GF 7802	7,80	6	7	30 / 40
GF 7902	7,80	8	5	30 / 40
GF 8702	8,70	8	6	30 / 40
GF 7802 T GII	7,80	6	7	30 / 40
GF 7902 T GII	7,80	8	5	30 / 40
GF 8702 T GII	8,70	8	6	30 / 40
GF 10802 T GII	10,80	10	6	40 / 55
GF 13012	13,00	12	6	59 / 80
GF 17012	17,20	16	6	73 / 100
GF 422	4,20	4	6	15 / 20
GF 502	5,00	4	6	15 / 20
GF 582	5,75	6	5	20 / 27
GF 642	6,40	6	6	22 / 30

AUSSI RAPIDE QUE L'ÉCLAIR

LES ROTORS DE PETIT DIAMÈTRE, FACTEUR DE RÉUSSITE

Les experts sont convaincus et ceux qui les ont utilisés ne peuvent plus s'en passer. Les nombreux avantages sont indispensables pour ceux qui souhaitent produire un fourrage de première qualité :

- travail avec un angle de piquage important tout en ramassant l'intégralité du fourrage,
- séchage uniforme et rapide,
- retournement complet du fourrage,
- répartition transversale inégalée,
- adaptation au sol exceptionnelle,
- faneurs portés avec un porte-à-faux réduit pour diminuer les besoins de relevage,
- puissance requise réduite.

Meilleur recouvrement
pour un ramassage intégral du fourrage

Retournement intégral et foisonnement optimal
du fourrage pour un meilleur séchage grâce à un angle
de piquage important

QUAND LA PRATIQUE REJOINT LA THÉORIE

Le tableau ci-dessous montre l'impact de différents angles de piquage sur l'efficacité du fanage. Un angle important réduit considérablement le temps de séchage.

ANGLE DE PIQUAGE Différence de hauteur entre l'avant et l'arrière des rotors	ANGLE FAIBLE 24 cm	ANGLE ÉLEVÉ 40 cm
Précision de la répartition - bonne - moyenne - mauvaise	 14 % 46 % 39 %	 29 % 39 % 32 %
Teneur en matière sèche - produit de base - après 4 heures	 20,7 % 26,0 %	 20,7 % 28,6 %
Vitesse de séchage moyenne Augmentation du taux de M.S. / heure	 1,33 %	 1,98 %
Temps de séchage théorique pour obtenir 30 % de M.S.	**7 heures**	**4,7 heures**

KUHN GrassMASTER

EXIGEZ LE MEILLEUR !

Venez en découvrir plus sur **www.kuhn-grassmaster.com**

L'ENTRAÎNEMENT DIGIDRIVE : LES LÉGENDES SONT ÉTERNELLES

L'entraînement à doigts original
Lorsqu'un ingénieur de KUHN inventa ce concept d'entraînement, le fanage entra dans une nouvelle ère. En effet, à partir de ce moment il devenait possible d'entraîner un très grand nombre de rotors, de les replier avec une compacité inégalée et ceci sans aucun entretien. Une véritable révolution !
Depuis le lancement de l'entraînement à doigts DIGIDRIVE il y a une vingtaine d'années, plus de 150 000 machines arpentent les reliefs du monde pour faner le fourrage avec une fiabilité exceptionnelle.

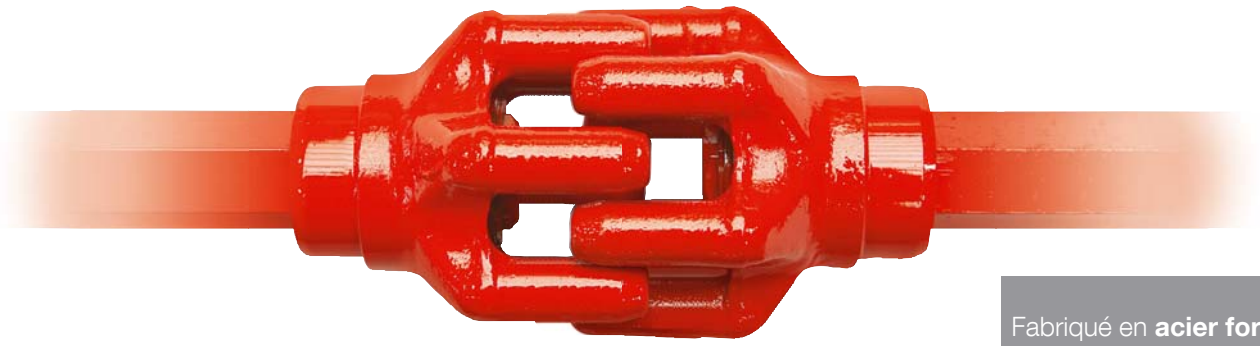

Fabriqué en **acier forgé cémenté !**

ENTRETIEN MINIMUM GARANTI

Grâce aux rotors à entraînement DIGIDRIVE et aux boîtiers de rotor graissés à vie, la lubrification se limite à quelques points d'articulation. Vous maximisez le temps passé au champ et minimisez le temps passé à l'atelier.

LES BOÎTIERS DE ROTOR SONT CONÇUS POUR DURER :

1. Guidage réalisé par d'imposants roulements à double rangées de billes à contact oblique.

2. Etanchéité renforcée pour éviter toute fuite de lubrifiant et toute introduction d'impuretés.

3. Fixation robuste sur la structure rectangulaire grâce aux entretoises logeant de longues vis traversantes.

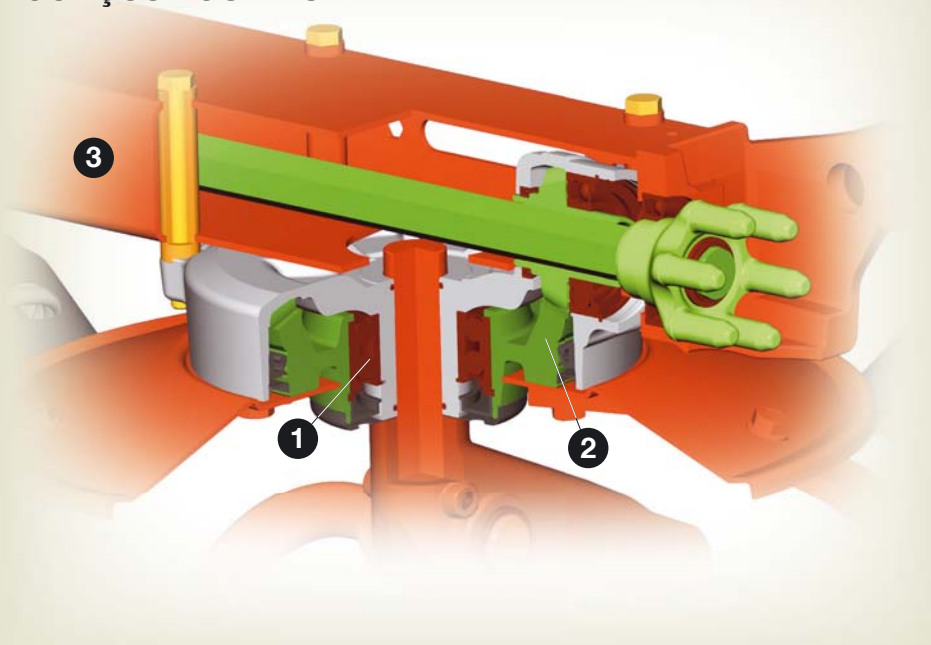

UN NIVEAU ÉLEVÉ D'ÉQUIPEMENTS EN SÉRIE

ELLES NE VOUS LAISSERONT PAS TOMBER

Rien n'a été laissé au hasard : matière première de premier choix, deux brins de longueur inégale pour assurer un ramassage propre, quatre spires et une fixation spécifique sur les bras. Les fourches KUHN sont garanties pour résister à 180 000 battements. Plusieurs centaines d'heures de travail passent avant de devoir les remplacer !
Des protecteurs métalliques évitent l'accumulation de fourrage autour des spires.

DES DENTS ENGAGÉES DANS LE FOURRAGE PLUS TÔT

La **longueur asymétrique des dents**, avec une dent extérieure plus longue, offre certains avantages pour un fanage de qualité. Comparée à une conception symétrique, la dent extérieure s'engage plus tôt dans le fourrage. Ceci assure un **ramassage intégral du fourrage**, même en bordures de champs, mais également entre les rotors (C) (E), avec **un meilleur recouvrement des dents dans cette zone sensible.** Travailler le fourrage plus tôt signifie que la largeur de travail réelle de chaque rotor, et donc de la machine, est plus importante.

A Largeur de travail rotor 1 - **B** Largeur de travail rotor 2 - **C** Zone de recouvrement - **D** Hauteur de travail (norme DIN) - **E** Zone sensible

FANAGE OBLIQUE LE LONG DES BORDURES

Pour un fanage propre et soigné le long des clôtures ou des parcelles voisines, les machines (à l'exception des modèles GF 13012 / 17012) sont équipées d'un dispositif de mise en oblique. Sur les Girofaneurs portés série 1002, l'utilisation est très simple. L'opérateur actionne la cordelette et, après une courte marche arrière, la machine est prête à travailler en oblique. En équipement facultatif sur les Girofaneurs portés et de série sur les Girofaneurs semi-portés jusqu'à 10,80 m, la commande de mise en oblique est hydraulique pour un confort absolu. Un **vérin double effet** à clapets pilotés garantit un fonctionnement sûr sans déréglage intempestif. Dans les dévers, cette mise en oblique est particulièrement intéressante pour **maîtriser la trajectoire du flux** et obtenir un recouvrement optimal au sol.

RÉGLAGE RAPIDE DE L'ANGLE DE PIQUAGE

Fourrage long ou court, humide ou sec, hauteur de coupe différente : le réglage du piquage s'effectue **sans outil** au niveau des supports de roue. N'oubliez pas : un piquage important permet de **réduire la durée de séchage et d'augmenter la valeur nutritive** du fourrage !

ROUES SUPERBALLON

Les rotors reposent sur des roues superballon. **Des roues bien proportionnées proches des fourches** assurent un excellent contrôle de la hauteur de travail et une bonne adaptation au sol. L'introduction d'impuretés est réduite pour un fourrage de meilleure qualité.

Pour rendre votre Girofaneur encore plus performant

DES TÔLES DÉFLECTRICES POUR DES ROUES PROPRES

Le fanage des fourrages jeunes et riches en sucre ou longs et tardifs peut s'avérer délicat si les brins s'enroulent autour des colonnes de roues. Ceci entraîne irrémédiablement des temps d'arrêts pour remédier au problème.
Les Girofaneurs KUHN à partir du modèle GF 5902 sont **équipés de série de tôles déflectrices** pour palier à cela !

ADAPTATION TOUT TERRAIN

Disposée sous le cadre ou la barre d'attelage et par conséquent près des fourches, cette roue additionnelle améliore la qualité de ramassage en terrains vallonnés.
- En cas de changement de tracteur, le réglage de la hauteur des fourches par rapport au sol reste inchangé.
- La roue additionnelle peut également être utilisée en roue de secours.

POUR LES ANDAINS DE NUIT

Le carter réducteur Duplex permet d'abaisser le régime de rotation des rotors de 45 %. Des andains de nuit peuvent ainsi être formés rapidement et facilement. Sur les modèles GF 13012 et 17012, la fréquence de la prise de force est réduite de 1 000 à 540 min^{-1} pour retrouver la même fonction d'andainage de nuit.

KUHN PARTS

DES PIÈCES CONÇUES POUR DÉFIER LE TEMPS

PIECE D'ORIGINE KUHN

Les fonderies et la forge KUHN, ainsi qu'un outil de production ultra moderne permettent une production de pièces de rechange pour défier le temps. Vous pouvez compter sur notre savoir-faire et nos pièces d'origine. Grâce à nos entrepôts KUHN PARTS, vous bénéficiez de l'assistance client et des services logistiques. C'est l'assurance de solutions de réparation rapides et fiables, en collaboration avec votre Partenaire Agréé KUHN le plus proche.

GF 5202

COMPACT MAIS EFFICACE

Girofaneur à quatre rotors, largeur de travail de 5,20 m et repliage hydraulique.

Le GF 5202 est une machine simple et économique - la solution parfaite pour les agriculteurs dont la surface annuelle à faner est limitée. Les rotors de grand diamètre équipés de sept bras de fourches sont particulièrement utiles pour le fanage des fourrages longs et denses.

RÉDUCTION DES COÛTS

EN OBLIQUE POUR LES BORDURES

Les dimensions compactes du GF 5202 en font le modèle de prédilection pour le fanage de parcelles de petite taille. Dans ces conditions, le fanage le long de clôtures ou de cultures voisines représente une proportion non négligeable de l'utilisation. Avec la mise en oblique centralisée, le GF 5202 répond parfaitement à ce besoin.

CONFORT ET SÉCURITÉ AU TRANSPORT

Une action sur le distributeur hydraulique du tracteur suffit pour replier les rotors extérieurs vers le haut et s'engager sur la route avec une largeur inférieure à 3,00 m.

Equipé de série de panneaux de signalisation et d'éclairage, le Girofaneur GF 5202 est paré pour un transport en toute sécurité.

GF 5902 6502

LES FANEURS COMPACTS À

Ici c'est la qualité de travail et la compacité qui priment : les six rotors de petit diamètre assurent un fanage en douceur du fourrage et sans introduire d'impuretés. Grâce à une répartition uniforme, le fourrage sèche en un temps record.

MOINS DE 2,55 M AU TRANSPORT (GF 5902)

Avec une largeur dépassant à peine le tracteur, le confort de conduite est incomparable et l'accès aux parcelles les plus exiguës ne pose aucun souci.
La hauteur reste raisonnablement réduite.

UN ATTELAGE ÉPROUVÉ

Issu d'une longue expérience, cet attelage est particulièrement bien adapté à ce gabarit de machine :
- construction robuste.
- recentrage efficace en dévers.
- porte-à-faux réduit.

SIX ROTORS

Des tracteurs à moindre consommation de carburant conviennent parfaitement, y compris sur des terrains situés en zones très accidentées.

Aucune perte de fourrage

grâce à la mise en oblique centralisée mécanique ou hydraulique.

GF 7802

ROTORS DE GRAND DIAMÈTRE POUR LES FOURRAGES LONGS ET DENSES

Équipé de six rotors avec sept bras de fourches, le GF 7802 est l'outil idéal pour éparpiller trois andains volumineux produits par une faucheuse-conditionneuse de 3,00 m.

Les rotors sont conçus pour manipuler les fourrages longs et denses.

EXCLUSIF

AMORTISSEURS ET SUSPENSION COMBINÉS

Le GF 7802 vous fait bénéficier d'un dispositif de stabilisation exclusif et breveté. Il combine les avantages de puissants ressorts et de l'amortissement hydraulique.

- L'**amortisseur hydraulique** stabilise la machine lors des virages au travail dans toutes les conditions de terrain. Lors du relevage, le faneur se recentre automatiquement et en douceur grâce à deux amortisseurs volumineux.
- Les **ressorts intégrés** offrent une souplesse à la machine tout en la maintenant en permanence dans la meilleure position de fanage.
- Les **silent-blocs intégrés** sont le troisième atout du dispositif. Ils absorbent les chocs lors des cahots sur chemins tandis que les amortisseurs contrôlent les mouvements de la machine.

L'ensemble du dispositif offre une suspension et un confort de conduite inégalés. Un atout appréciable avec les tracteurs autorisés à rouler à des vitesses élevées.

Même en situation de freinage brusque en virage, les rotors restent stables et soigneusement alignés derrière le tracteur.

GF 7802 au travail en oblique le long d'une bordure.

REPLIAGE ASTUCIEUX

Malgré sa grande largeur de travail, GF 7802 replie ses six rotors dans un gabarit suffisamment compact pour faciliter les déplacements sur les routes et l'accès aux parcelles exiguës.

FANAGE DE PREMIÈRE QUALITÉ AVEC DES MACHINES ÉLABORÉES

Avec des largeurs de travail de 7,80 m ou 8,70 m et huit rotors de petit diamètre, ces Girofaneurs rassemblent des caractéristiques idéales pour un travail de qualité.

Les rotors de petit diamètre assurent un excellent fanage. Ils sont également le secret de la rapidité de séchage, d'une excellente adaptation au sol et d'un faible taux d'impuretés dans le fourrage.

EXCLUSIF

UN DISPOSITIF DE SUSPENSION UNIQUE

AMORTISSEURS ET SUSPENSION COMBINÉS

Les Girofaneurs GF 7902 et 8702 vous font bénéficier eux aussi d'un dispositif de stabilisation exclusif et breveté. Il combine les avantages de puissants ressorts et de l'amortissement hydraulique.

- L'**amortisseur hydraulique** stabilise la machine lors des virages au travail dans toutes les conditions de terrain. Lors du relevage, le faneur se recentre automatiquement et en douceur grâce à deux amortisseurs volumineux.
- Les **ressorts intégrés** offrent une souplesse à la machine tout en la maintenant en permanence dans la meilleure position de fanage.
- Les **silent-blocs intégrés** sont le troisième atout du dispositif. Ils absorbent les chocs lors des cahots sur chemins tandis que les amortisseurs contrôlent les mouvements de la machine.

L'ensemble du dispositif offre une suspension et un confort de conduite inégalés.
Un atout appréciable avec les tracteurs autorisés à rouler à des vitesses élevées. Même en situation de freinage brusque en virage, les rotors restent stables et soigneusement alignés derrière le tracteur.

COMPACITÉ ASSURÉE

Malgré la largeur de travail conséquente, les rotors de petit diamètre permettent de limiter le porte-à-faux pour une utilisation avec des tracteurs de puissance réduite. La hauteur est **exceptionnellement faible**.

Les panneaux de signalisation et l'éclairage sont de série.

Des tourillons d'attelage sont disponibles en équipement facultatif. Ils augmentent la garde au sol des tracteurs ayant un relevage à faible course.

UN CONCEPT QUI FAIT LA

Le fanage est une opération qui ne demande qu'une faible puissance à la prise de force. Ces systèmes semi-portés sont conçus pour une utilisation avec un tracteur de faible ou moyenne puissance. Vous pouvez ainsi considérablement réduire vos coûts de fonctionnement. Le confort de transport, la facilité d'utilisation et la longévité de ces machines sont des avantages supplémentaires de ces versions semi-portées.

DES ROTORS DE PETITES DIMENSIONS. UNE RÉPARTITION IMPECCABLE.

Le Girofaneur GF 10802 T GII a convaincu les experts DLG qui ont testé la machine. Parmi les points qui ont reçu leur suffrage, le retournement complet du fourrage et la grande qualité de la distribution dans l'ensilage d'herbe et le foin. Le tableau ci-dessous résume les résultats du test «DLG Fokus».

Critère testé	Résultat du test	Evaluation*	Commentaires
Consommation de puissance en ensilage d'herbe**	faible/normale	+ (8 km/h) / o (12 km/h)	
Consommation de puissance en foin**	très faible	++	meilleure évaluation possible dans le test
Ramassage du fourrage	complet et soigné	N/E	homogène, peu importe la vitesse de travail
Répartition transversale en ensilage d'herbe	très uniforme	N/E	
Répartition transversale en foin	uniforme	N/E	
Présence d'impuretés en ensilage d'herbe***	faible	+	meilleure évaluation possible dans le test
Présence d'impuretés en foin***	faible	+	meilleure évaluation possible dans le test

Source : Rapport du test 6245 F, 11/14 de DLG.
* Basé sur le cahier des charges de test pour Girofaneurs de DLG.
** Evaluations possibles : - / o / + / ++ (o = normal, N/E = non évalué)
*** Evaluations possibles : - / o / + (o = normal, N/E = non évalué)

DIFFÉRENCE

Les modèles semi-portés sont disponibles de 7,80 m à 10,80 m de largeur. Trois modèles sont munis de rotors de petit diamètre et un modèle (GF 7802 T GII) est plus adapté au fanage des fourrages longs.

DES ROUES DEVANT LES ROTORS

Sur une machine semi-portée, les roues sont relevées au travail. Vous avez besoin de solutions permettant de réduire le poids sur les roues des rotors centraux. En disposant le train de roues de transport à l'avant des rotors, seule une partie du poids repose sur ces roues centrales. Le reste est repris par le timon et le tracteur.
Les avantages sont évidents :
- moins de contraintes sur les rotors centraux.
- moins d'ornières en conditions humides.
- meilleure adaptation au sol.

UNE MISE EN OBLIQUE HYDRAULIQUE DE SÉRIE

Sur ces machines professionnelles, le fanage des contours de parcelles ou en dévers est efficace et confortable. Activez juste une commande du distributeur et la machine est prête à travailler en oblique à gauche ou à droite.

IDÉALE POUR LES TERRAINS BOSSELÉS

Une collection dotée de deux roues complémentaires montées en balancier peut être montée devant les rotors. La distance réduite entre les deux roues pivotantes et les fourches permet à la machine de se diriger en douceur sur les petites bosses.
Le fourrage est plus propre et le risque que les fourches grattent le sol est réduit au minimum.

LE SOUCI DU DÉTAIL

ET DE LA PERFECTION

ATTELAGE COMPACT ET UNIVERSEL

Les nouveaux GF 7802 à GF 10802 T GII semi-portés s'attèlent facilement à tous les tracteurs avec un attelage 3 points de catégorie 2. Pratique : en zones accidentées, il est possible de soulever légèrement l'avant des rotors pour faciliter le passage.

UN REPLIAGE ASTUCIEUX

Le mouvement d'abaissement des roues de transport est combiné avec le basculement des rotors vers l'avant. Ainsi en position de transport, l'encombrement en hauteur est réduit, le report de charge sur le tracteur est optimal et le comportement routier à vitesse élevée est parfait.

GF 13012 17012

FANEZ JUSQU'À 15 HECTARES PAR HEURE POUR...

DE HAUTS DÉBITS DE CHANTIER ET UN TEMPS DE SÉCHAGE RÉDUIT

Les modèles GF 13012 et GF 17012 atteignent tous deux de hauts débits de chantier grâce à leurs 12 et 16 rotors respectifs. Ils combinent un rendement élevé et une qualité de fanage optimale pour réduire le temps de séchage. Toute l'herbe sèche de façon homogène sur la parcelle. Et vous exploitez les meilleures fenêtres météorologiques au stade de récolte optimal. Une assurance idéale pour la récolte d'un fourrage de qualité !

COMMENT TRAVERSER UNE PARCELLE ANDAINÉE SANS FAIRE DE DÉGÂTS ?

Le design des girofaneurs grandes largeurs KUHN a été pensé pour intégrer une fonctionnalité 'bout de champ'. Toutes les toupies se soulèvent simultanément pour faciliter les demi-tours en fourrière. Le dégagement important évite de retourner le fourrage une seconde fois et préserve ainsi la qualité du fourrage.

DES BORDURES TRACÉES AU CORDEAU

Ces Girofaneurs de grande largeur sont tout aussi performants sur les petites parcelles et réalisent également un travail irréprochable le long des bordures. Une toile à pivotement hydraulique, disponible en équipement facultatif, limite les projections sur le côté droit.

FRANCHISSEMENTS RAPIDES ET CONFORTABLES DES FOSSÉS

Le système HLC (Headland Lift Control) vous facilite la vie. Il suffit d'actionner le distributeur hydraulique pour soulever les rotors du sol et franchir en quelques secondes un fossé séparant deux parcelles voisines ou faire demi-tour en bout de parcelle. L'important dégagement des rotors évite toute accumulation de fourrage lors d'une manœuvre au-dessus des andains volumineux.

UNE CONCEPTION INTELLIGENTE

Les deux tronçons sont retenus par des sangles destinées à réduire les contraintes sur le châssis et la structure des rotors. Grâce à la fixation aux extrémités des rotors, les deux tronçons restent parfaitement stables, sans aucune oscillation. Les sangles font aussi fonction d'organes de sécurité, en remplacement des traditionnels protecteurs métalliques, souvent lourds et contraignants lors des manœuvres de repliage. Les deux sangles s'enroulent automatiquement en position de transport comme une ceinture de sécurité dans une voiture.

GF 13012 17012

ADAPTÉS À TOUS L

GSC GROUND SAVE CONTROL

UN SUIVI DU TERRAIN À LA POINTE DE L'INNOVATION

Les 16 rotors du GF 17012 suivent les dénivellations du terrain comme deux faneurs de huit rotors ou quatre faneurs de quatre rotors :

- Le système exclusif GSC (Ground Save Control) permet au train de rotors d'osciller indépendamment du châssis porteur.
- Au travail, le poids du châssis repose sur les larges roues de transport.
- Les rotors de petit diamètre s'adaptent individuellement au profil du terrain et au châssis porteur, assurant ainsi un retournement efficace et un séchage rapide du fourrage.
- Les roues, situées au plus près des fourches, limitent l'introduction d'impuretés dans les andains et garantissent une longue durée de vie des fourches.

1

2

3

CONFORT

UNE CINÉMATIQUE DE

Les opérations de dépliage ou de repliage sont très simples et rapides.

ES TERRAINS

Armand Ladonnet, GAEC de la Sauvegarde en Lorraine.
Cet agriculteur français fait appel au GF 13012, un Girofaneur KUHN de nouvelle génération, pour ses travaux de fanage. Il ne tarit pas d'éloges sur la haute qualité du résultat :
« Les irrégularités du terrain ne sont pas un problème, la machine suit les contours sans abîmer le sol. Avant l'arrivée du GF 13012, de grandes quantités de terre venaient contaminer les balles pendant le fanage. Depuis la mise en service de cette machine, les balles sont totalement exemptes d'impuretés. La qualité obtenue pour le stockage est plus constante de sorte que toutes les balles sont bonnes pour le stockage. Si quelqu'un nous prenait la machine demain, je ne sais pas comment nous ferions. Si l'on considère le résultat obtenu avec l'ancienne machine comparée à la nouvelle, il n'y a pas photo : nous pouvons compter sur sa fiabilité. »

3

4

UN RÉGLAGE RAPIDE DE L'ANGLE DE PIQUAGE

La hauteur des fourches par rapport au tapis végétal est aisément ajustée au centre de la machine, à l'identique d'un 3ème point sur une machine portée. Pour modifier facilement l'angle de piquage au niveau des roues, il suffit de relever partiellement les rotors.

REPLIAGE GÉNIALE

Les temps morts liés aux changements de parcelles sont réduits au minimum, pour un rendement journalier maximisé.

GF 13012 17012

LES NOUVELLES RÉFÉRENCES SUR LE MARCHÉ

LA COMPACITÉ EXTRÊME

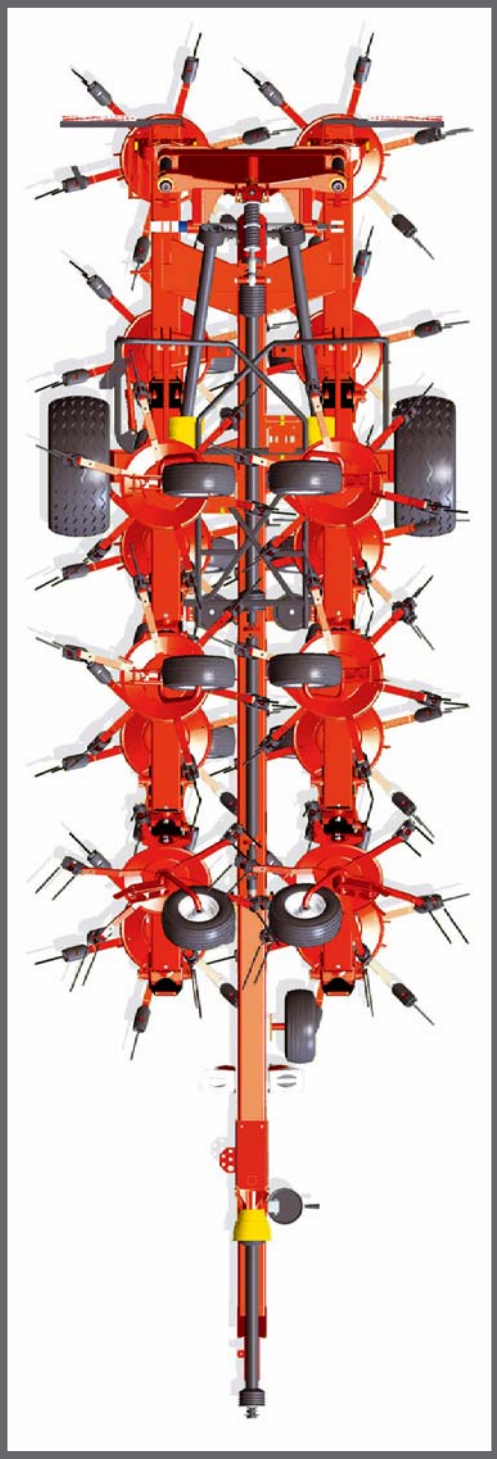

DES DIMENSIONS DE RÊVE

Inutile d'agrandir votre hangar de stockage, les 17 m du GF 17012 n'occuperont pas plus de place que certains Girofaneurs de 10 m du marché !
Sur la route, le confort est absolu :

- largeur et hauteur n'excédant pas celle du tracteur.
- accès facile aux parcelles grâce à la longueur réduite, à la position du train de roues et au dégagement important des rotors.

CHAQUE ROUTE DEVIENT UNE AUTOROUTE

Grâce au train de roues de transport spécifique, les chemins en mauvais état et les longues distances ne leur font pas peur :

- les rotors ne sont pas exposés aux secousses durant le transport - longévité maximale.
- parfaite répartition des masses.
- excellent comportement routier et sécurité, y compris à vitesse élevée.

➡ En fonction de la réglementation routière en vigueur.

GF | 422 | 502 | 582 | 642

ÉCONOMIQUES ET EFF

La maîtrise des coûts est une préoccupation essentielle pour de nombreuses exploitations. Avec la gamme GF série 102, KUHN met à votre disposition des faneurs qui rassemblent toutes les caractéristiques nécessaires pour réaliser un fanage de qualité, sans suréquipement.

ICACES

Par contre, soyez rassurés, ces machines bénéficient de l'expertise KUHN : aucune impasse n'a été faite sur la fiabilité ou la longévité. Ces valeurs font partie de nos engagements fondamentaux.

SIMPLICITÉ ET PERFORMANCE

Au travail, les rotors suivent fidèlement le tracteur grâce à la tête pivotante. Activez le distributeur hydraulique et le relevage du tracteur soulève les rotors pour le transport.

Dans cette position, les rotors sont automatiquement centrés et verrouillés. Le transport est rapide et sûr.

POSITIONNEMENT OBLIQUE INDIVIDUEL

Le réglage de chaque roue en position oblique est facile et sans outil. Le fanage est précis le long des bordures, sans perdre ni gâcher le précieux fourrage.

LES MEILLEURES COMBINAISONS DES GIROFANEURS

- Combinaisons recommandées
- Andains de faucheuses à disques GMD en configuration standard ou de faucheuses-conditionneuses FC avec déflecteurs à andains ouverts
- Andains de faucheuses à disques GMD avec dispositif de réduction d'andain ou de faucheuses-conditionneuses FC avec déflecteurs à andains fermés
- Andains de faucheuses à disques frontales GMD ou faucheuses-conditionneuses frontales FC

		GF 422	GF 502	GF 5202	GF 582/GF 5902
1,60 m	GMD 400 - 16				
2,00 m	GMD 500 - 20				
2,40 m	GMD 600 GII - 24 - 240				
2,80 m	GMD 700 GII - 28 - 280 -702 F - 280 F - 2810 - 2820 F				
3,10 m	GMD 800 GII - 310 - 3110 - 802 F - 310 F - 3120 F - 3125 F				
3,50 m	GMD 350 - 3510 - 3525 F				
4,00 m	GMD 4010				
4,40 m	GMD 4410				
8,75 m	GMD 8730				
FAUCHEUSES À DISQUES					
GIROFANEURS		4,20	5,00	5,20	5,75/5,90
FAUCHEUSES-CONDITIONNEUSES À DISQUES					
2,40 m	FC 243				
2,50 m	FC 250				
2,80 m	FC 283 - 280 F - 2860				
3,00 m	FC 313 - 303 - 313 F - 3125 F - 3160				
3,50 m	FC 353 - 3525 F - 3560				
5,00 m	ALTERNA 500				
8,13 m	FC 813				
8,80 m	FC 883 - 8830				

POUR TIRER LE MEILLEUR PARTI DE LA CHAÎNE DE RÉCOLTE DES FOURRAGES

La chaîne de récolte des fourrages tire sa force de ses différents maillons. Il est important d'optimiser l'interaction de toutes les machines qui constituent ces maillons. Dans ce contexte, le tableau ci-dessous vous aidera à sélectionner la largeur optimale de Girofaneur en fonction de votre modèle de faucheuse à disques ou de faucheuse-conditionneuse. Vous pouvez également consulter l'appli KUHN ForageXpert pour optimiser plus facilement votre chaîne de récolte selon votre équipement actuel.

ANDROID APP ON Google play | Available on the App Store

Pour accéder directement à l'appli KUHN ForageXpert scannez le flash-code ci-contre.

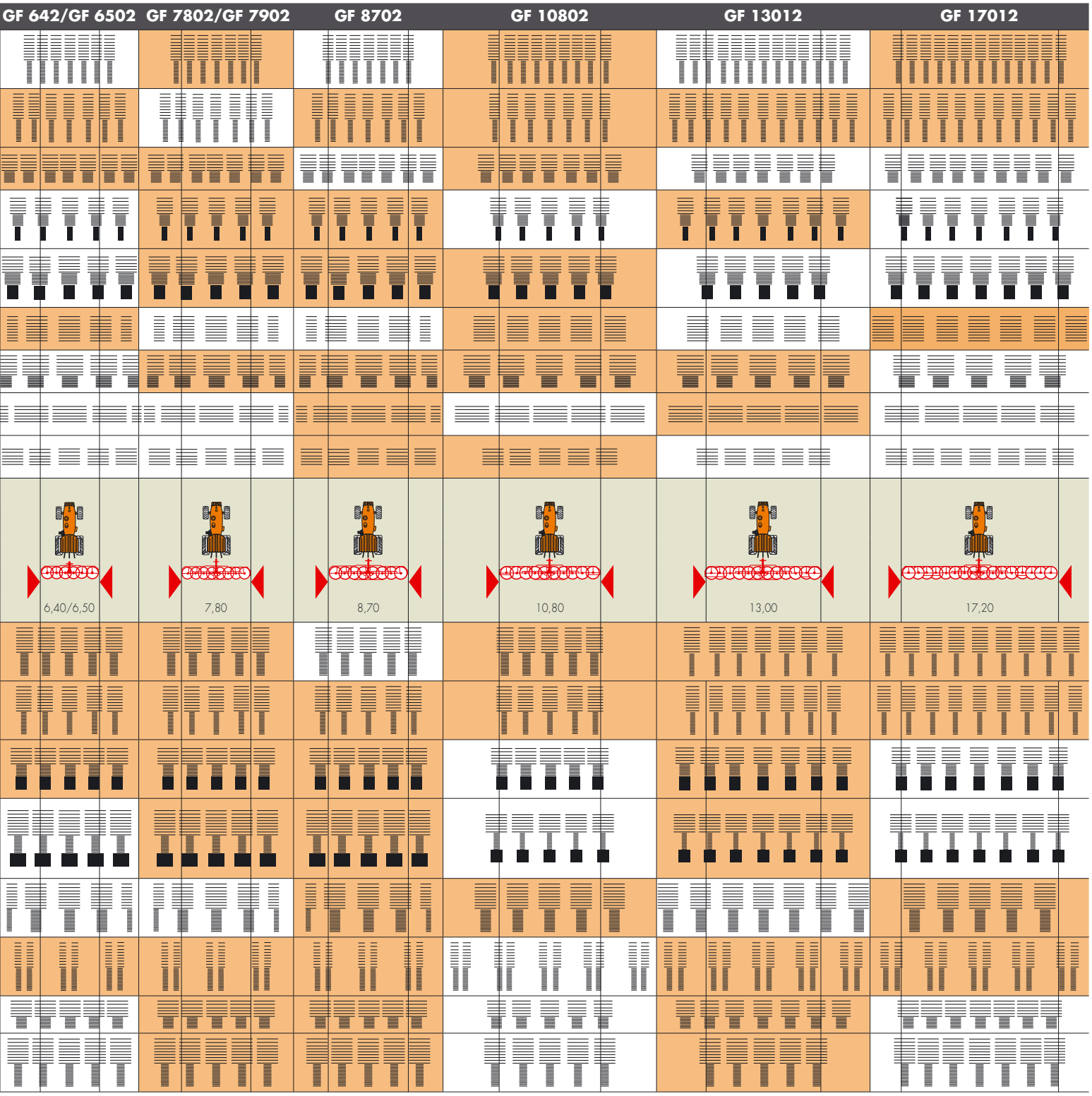

	GF 222 T	GF 422	GF 502	GF 582	GF 642	GF 5202	GF 5902	GF 6502
Largeur de travail DIN (m)	2,60	4,20	5,00	5,75	6,40	5,20	5,90	6,50
Nombre de rotors	2	4	4	6	6	4	6	6
Nombre de bras de fourches par rotor	6	6	6	5	6	7	5	6
Attelage	traîné	porté 3 points - cat. 1 et 2		porté 3 points - cat. 2				
Fréquence de rotation de la p.d.f. (min-1)	540							
Roue libre	-							
Dispositif de fanage en bordure	-	mise en oblique : ◆, individuelle des roues				mise en oblique centralisée : ◆, mécanique - ◇, hydraulique		
Pneumatiques sous les rotors centraux	15 x 6.00 - 6					16 x 6.50 - 8		
Pneumatiques sous les rotors extérieurs	-	15 x 6.00 - 6				16 x 6.50 - 8		
Roue de secours	-				◇			
Déflecteurs de roue	-	◇					◆	
Pneumatiques sur le train de roues de transport	-							
Déflecteurs de fourches	-			◆				
Éclairage	-	◇		◆				
Panneaux de signalisation	-	◇			◆		◇	◆
Largeur de transport (m)	2,60	2,50	2,85	2,40	3,00		2,53	3,00
Hauteur de transport (m)	-	2,37	2,72	2,95	3,30	2,80	3,01	3,29
Poids (kg)	225	452	522	690	850	660	810	920
Équipement hydraulique tracteur	-	1 SE		1 DE	1 SE	1 DE		1 SE
Puissance tracteur requise (kW/ch)	15/20			20/27	22/30	17/23	20/27	22/30

◆ de série ◇ équipement facultatif – non disponible

KUHN GrassMASTER

EXIGEZ LE MEILLEUR !

Saviez-vous que vous pouvez économiser jusqu'à 89 €/ha et par an en concentrés, simplement en réduisant de 4 à 2 % les impuretés présentes dans le fourrage ?*
KUHN GRASSMASTER se tient à vos côtés pour vous aider à produire un fourrage de haute qualité afin de réaliser des bénéfices conséquents.

Nous partageons avec vous le savoir-faire que nous avons recueilli au fil des décennies pour produire un fourrage de qualité.
Nous vous conseillons pour récolter un fourrage de haute qualité.
Plus particulièrement, nous vous aidons à appréhender les points forts de nos machines pour en tirer parti de façon optimale afin de préserver la qualité de votre fourrage.

Avec l'expertise KUHN GRASSMASTER, vous récoltez un fourrage avec…

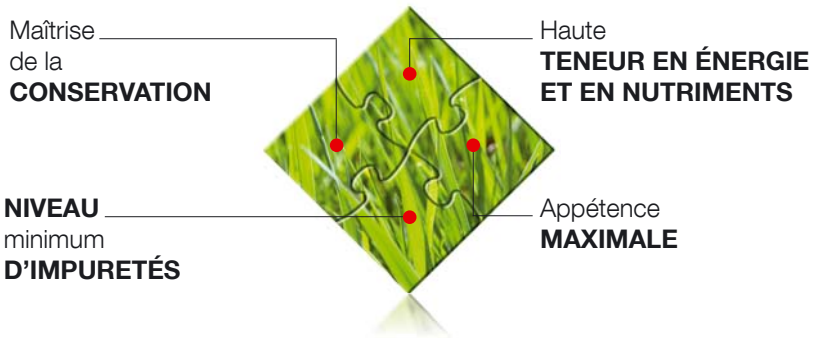

*Source: Chambre d'agriculture de Weser-Ems, Allemagne.

Pour en savoir plus, rendez-vous sur **www.kuhn-grassmaster.com.**

	GF 7802	GF 7902	GF 8702	7802 T GII	7902 T GII	8702 T GII	GF 10802 T GII	GF 13012	GF 17012
Largeur de travail DIN (m)	7,80	7,80	8,70	7,80	7,80	8,70	10,80	13,00	17,20
Nombre de rotors	6	8	8	6	8		10	12	16
Nombre de bras de fourches par rotor	7	5	6	7	5	6			
Attelage	porté 3 points - cat. 2			semi-porté - cat. 2				traîné par timon	
Fréquence de rotation de la p.d.f. (min $^{-1}$)	540							1000	
Roue libre	◆, intégrée dans le carter central								
Dispositif de fanage en bordure	mise en oblique centralisée : ◆, mécanique - ◇, hydraulique			mise en oblique centralisée : ◆, hydraulique				◇, toile de bordure	
Pneumatiques sous les rotors centraux	16 x 6.50-8	16 x 9.50-8		16 x 6.50-8	superballon 16 x 9.50 - 8			16 x 6.50-8	
Pneumatiques sous les rotors extérieurs	16 x 6.50-8			superballon 16 x 6.50 - 8				16 x 6.50-8	
Roue de secours	◇							◆	
Déflecteurs de roue	◆								
Pneumatiques sur le train de roues de transport	-			26 x 12.00 - 12				10.0/75 - 15.3	13.0/55 - 16
Déflecteurs de fourches	◆								
Éclairage	◆								
Signalisation	◆								
Largeur de transport (m)	3,00			2,99				2,40	
Hauteur de transport (m)	3,36	2,95	3,25	3,53	3,15		3,30	2,68	
Longueur (m)	2,70	2,25	2,36	4,50				6,50	7,50
Poids (kg)	1085	1150	1250	1430	1515	1580	1920	2800	3400
Équipement hydraulique tracteur	1 DE			2x DE (1x pour le repliage de la machine, 1x pour le fanage en bordure)				1 DE	
Puissance tracteur requise (kW/ch)	30/40						40/55	59/80	73/100

◆ de série ◇ équipement facultatif – non disponible

LES SERVICES KUHN*

*Tous les services ne sont pas disponibles dans tous les pays.

MAXIMISEZ L'UTILISATION ET LA PRODUCTIVITÉ DE VOTRE ÉQUIPEMENT KUHN

KUHN sos order

Recevez votre pièce 7 j/7, 24h/24

Vous avez besoin d'une pièce de rechange rapidement ? Avec KUHN sos order, vous bénéficiez d'une livraison express 7 jours sur 7, pendant 362 jours par an. Ainsi, vous minimisez le temps d'arrêt de votre machine et vous améliorez votre rendement de travail.

KUHN protect +

Le choix des professionnels !

Profitez de 36 mois d'entière sérénité avec la garantie KUHN protect+. Ainsi vous pouvez vous concentrer exclusivement sur votre travail et sur les performances de votre machine. Puisque c'est exactement ce que vous attendez en investissant dans une machine high-tech.

KUHN i tech

Pour des réparations toujours plus rapides !

Une panne technique inattendue se produit toujours au mauvais moment. Grâce à KUHN i tech, votre Partenaire Agréé KUHN peut vous dépanner rapidement et de manière efficace. Cet outil, disponible en ligne 24 heures/24 et 7 jours/7, permet un diagnostic rapide et précis.

KUHN finance

Investissez rationnellement !

Vous avez besoin d'une nouvelle machine, mais le financement est incertain ? Modernisez votre parc de machines et améliorez votre exploitation avec KUHN finance - en toute sécurité et en fonction de vos besoins et exigences. Nous offrons des solutions de financement sur-mesure et adaptées à vos besoins.

GF GIROFANEURS

TROUVEZ LE FANEUR DONT VOUS AVEZ BESOIN !

GF

Girofaneurs

	GF 422 / GF 502	GF 582 / GF 642	GF 5202	GF 6502 / GF 7902 / GF 8702	GF 7802	GF 7802 T GII	GF 7902 T GII / GF 8702 T GII / GF 10802 T GII	GF 13012 / GF 17012
Qualité du fanage : fourrage court	++	+++	++	+++	++	++	+++	+++
Qualité du fanage : fourrage long et/ou dense	++	++	+++	++	+++	+++	++	++
Fiabilité de l'entraînement des rotors	+++	+++	+++	+++	+++	+++	+++	+++
Confort de réglage du dispositif de mise en oblique	+	+	++ (+++*)	++ (+++*)	++ (+++*)	+++	+++	++**
Réglage de l'angle de piquage	-	-	+++	+++	+++	+++	+++	+++

+++ optimal ++ très bien + bien o convenable - non disponible *avec commande hydraulique en équipement **avec toile de bordure

Les matériels de récolte du fourrage du leader !

1. Faucheuses à disques arrière 2. Faucheuses à tambours arrière 3. Faucheuses et faucheuses-conditionneuses frontales 4. Faucheuses-conditionneuses à disques arrière 5. Faucheuses et faucheuses-conditionneuses triples 6. Giro-Andaineurs 7. Andaineurs à tapis 8. Faneurs andaineurs

Pour trouver votre Partenaire Agréé KUHN le plus proche, rendez-vous sur notre site internet

www.kuhn.com

Retrouvez-nous sur nos chaines YouTube.

KUHN S.A.
4 Impasse des Fabriques - BP 50060
F-67706 Saverne CEDEX - FRANCE

www.kuhn.com

Votre Partenaire Agréé

Les informations transmises dans ce document sont données à titre général et n'ont aucun caractère contractuel. Nos machines sont conformes aux prescriptions en vigueur dans les pays de livraison. Dans nos prospectus, et pour une meilleure illustration des détails, certains dispositifs de protection peuvent ne pas être en position opérationnelle. Durant l'utilisation des machines, ceux-ci doivent impérativement être en place conformément aux prescriptions des notices d'instructions et de montage. Il faut respecter le poids total autorisé en charge du tracteur, sa capacité de levage et la charge maximale autorisée par essieu et sur les pneumatiques. La charge sur l'essieu avant du tracteur doit toujours être conforme aux prescriptions du pays de livraison (en Europe, au minimum de 20 % de la masse à vide du tracteur). Nous nous réservons le droit de modifier sans préavis nos machines, leurs équipements et leurs accessoires. Les machines, équipements et accessoires décrits dans ce document peuvent être couverts par au moins un brevet et/ou un modèle déposé(s). Les marques qui y sont citées, peuvent être protégées dans un ou plusieurs pays.

Retrouvez également KUHN sur

Par respect pour l'environnement, ce document est imprimé sur du papier sans chlore / Printed in France - 920 011 FR - 10.16 - Copyright 2016 KUHN - R 16.09.16