Girofaucheuses

GMD LIFT-CONTROL 1011
GMD 1025 F
GMD 5251 TC

www.kuhn.com

*soyez fort, soyez KUHN

be strong, be KUHN

GMD	2811	3111	3511	4011	4411	LIFT-CONTROL
GMD	3125 F	3525 F				
GMD	5251 TC					

OUI AU DEBIT, NON AUX IMPURETES!

Les exploitations performantes ont conscientes que l'important aujourd'hui, c'est d'optimiser leur rentabilité. Il s'agit donc :
- de mettre à disposition du troupeau toute la valeur nutritionnelle des fourrages
- d'optimiser la longévité de leur matériel de fauche

ADAPTATION AU SOL PARFAITE POUR UN FOURRAGE DE PREMIÈRE QUALITÉ

La suspension oléopneumatique LIFT-CONTROL, un dispositif d'allègement exclusif : cette cinématique intelligente combine l'allègement du groupe de fauche avec la sécurité Non-Stop. De plus, le poids est réparti uniformément sur toute la largeur de travail grâce à l'articulation pendulaire centrale.
Résultats : une adaptation au sol parfaite et surtout une introduction d'impuretés dans le fourrage limitée à son strict minimum.

UNE QUALITÉ DE COUPE OPTIMALE

La conception spéciale de la barre de coupe OPTIDISC fait appel à un entraxe différent entre les disques convergents et les disques divergents pour délivrer un résultat de coupe impeccable. Lors du développement de cette barre de coupe, KUHN a veillé, en outre, à répondre aux besoins des exploitants en quête d'entretien minimal et de fiabilité maximale.

La gamme de faucheuses portées LIFT-CONTROL KUHN en bref:

	Largeur de travail (m)	Barre de coupe	Attelage
GMD 2811	2,67	OPTIDISC	arrière
GMD 3111	3,10	OPTIDISC	arrière
GMD 3511	3,51	OPTIDISC	arrière
GMD 4011	3,95	OPTIDISC	arrière
GMD 4411	4,35	OPTIDISC	arrière
GMD 3125 F	3,10	OPTIDISC	frontal
GMD 3525 F	3,50	OPTIDISC	frontal
GMD 5251 TC	5,20	OPTIDISC	traîné

UN FOURRAGE IMPECCABLE POUR UNE RENTABILITÉ ACCRUE

Toute la richesse d'un élevage se trouve dans son stock de fourrage, qu'il soit ensilé, stocké en balles ou en vrac. L'objectif est simple : produire le plus de lait ou de viande possible à partir de la ration de base. Pour l'atteindre, il faut optimiser l'appétence des fourrages pour encourager leur ingestion tout en fournissant un maximum de valeur énergétique aux animaux. Cette stratégie réduit considérablement l'utilisation de concentrés pour une meilleure rentabilité.

ABAISSER LE TAUX D'IMPURETÉS DE 4% À 2% C'EST GAGNER 89 EUROS PAR HECTARE ET PAR AN

Des chercheurs ont mené une étude dans une région fourragère allemande. Ils ont comparé 2 ensilages (l'un avec un taux d'impuretés de 2 % et l'autre de 4 %) afin de déterminer l'impact financier sur une exploitation laitière. Après avoir mesuré la valeur nutritive de l'ensilage de plus mauvaise qualité, ils ont calculé la valeur de concentrés à ajouter pour atteindre un niveau de production identique. Résultat: 89 euros par an et par hectare!

ENERGIE INGÉRÉE PAR VACHE ET PAR AN

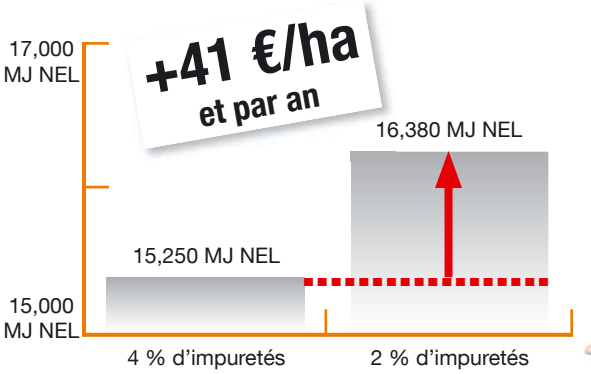

ENERGIE PAR HA AVEC UN RENDEMENT DE 10 T DE MATIÈRE SÈCHE

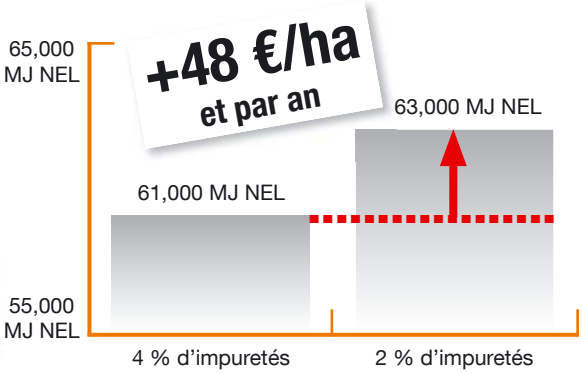

LA SOLUTION : L'ALLÈGEMENT LIFT-CONTROL, POUR...

Faucher mieux - suivi parfait du terrain - réduction de l'introduction d'impuretés - préservation de la valeur nutritive - préservation du tapis végétal pour une repousse plus rapide.

Dépenser moins - moins de forces de traction - moins de consommation de carburant - moins d'usure et d'efforts latéraux - moins d'apport de concentrés - vitesse de travail plus élevée - meilleure productivité.

Un travail plus facile – réglages depuis la cabine - ajustements précis par manomètre - franchissement facilité des obstacles - sécurité Non-Stop.

Source : Lower Saxony Chambre d'Agriculture (Germany), 2014.

LA CLÉ D'UN FOURRAGE PROPRE : L'ALLÈGEMENT LIFT-CONTROL

LA CINÉMATIQUE INTELLIGENTE
Le système LIFT-CONTROL est bien plus qu'un système d'allègement avec une boule d'azote en remplacement du traditionnel ressort. Son principal atout réside dans une cinématique exclusive qui met à profit les forces cinétiques intervenant sur la barre de coupe. Les ingénieurs KUHN ont réussi à concevoir un système de suspension dynamique alors que la plupart des systèmes utilisés aujourd'hui sont passifs.

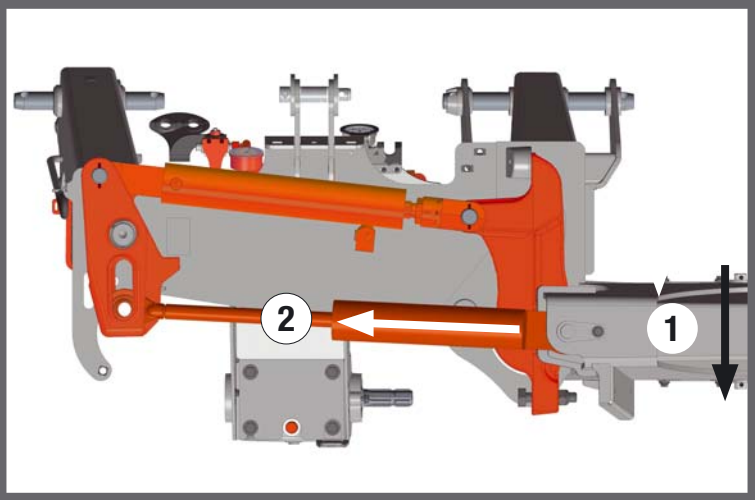

Scannez ce QR code avec votre Smartphone pour tout savoir sur le fonctionnement de l'allègement LIFT-CONTROL.

COMMENT FONCTIONNE L'ALLÉGEMENT LIFTCONTROL ?
Lorsque la barre de coupe glisse le long du sol, elle subit inévitablement des contraintes vers l'arrière **(1)**. Plus ces contraintes s'intensifient, plus l'allègement du groupe de fauche augmente **(2)**. La cinématique exclusive LIFT-CONTROL : un atout irremplaçable pour récolter un fourrage propre et préserver le tapis végétal.

« Lors de nos recherches, nous voulions trouver un système qui optimise l'allègement pour la récolte d'un fourrage de qualité, tout en offrant une sécurité de déclenchement Non-Stop. Ce n'est que lorsque nous avons testé le premier prototype, que nous avons réellement pris conscience de l'efficacité redoutable de la cinématique LIFT-CONTROL. »

Vincent BACH - Chef de projet au bureau d'études

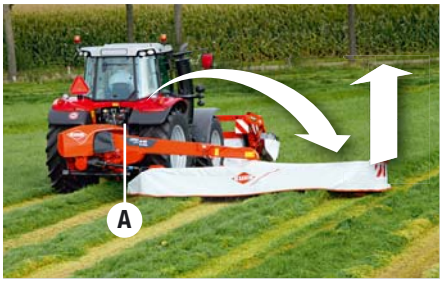

UNE PRESSION AJUSTÉE AVEC SIMPLICITÉ ET PRÉCISION

Grâce aux accumulateurs, la pression au sol est adaptée aux conditions de fauche avec une grande précision depuis la cabine du tracteur. Par exemple, sur les prairies humides, une pression faible évite le colmatage et le salissement du fourrage.

POUR FAUCHER L'ESPRIT LIBÉRÉ : DÉCLENCHEMENT NON-STOP ACTIF !

Aucun agriculteur ne peut se permettre, en pleine saison, d'endommager sa faucheuse à cause d'un obstacle passé inaperçu voire d'une fausse manœuvre. Les faucheuses GMD LIFT-CONTROL intègrent un dispositif actif qui, jusqu'à un angle de 11°, assure une pression au sol quasiment constante. En cas d'obstacle, et au-delà de 11°, l'unité de fauche pivote jusqu'à 25 degrés vers l'arrière tout en se dégageant au-dessus de l'obstacle. Le retour en position de travail s'effectue automatiquement en NON STOP. LIFT-CONTROL combine ainsi, en exclusivité sur le marché, la suspension et le système de sécurité NON STOP. Le déclenchement Non-Stop actif joue également un rôle efficace lorsque la barre est percutée par la gauche, étant donné que le point de pivotement du bras est suffisamment éloigné des premiers disques **(A)**. Le groupe de fauche revient automatiquement en position de départ.

OPTIDISC : LA COUPE OPTIMALE!

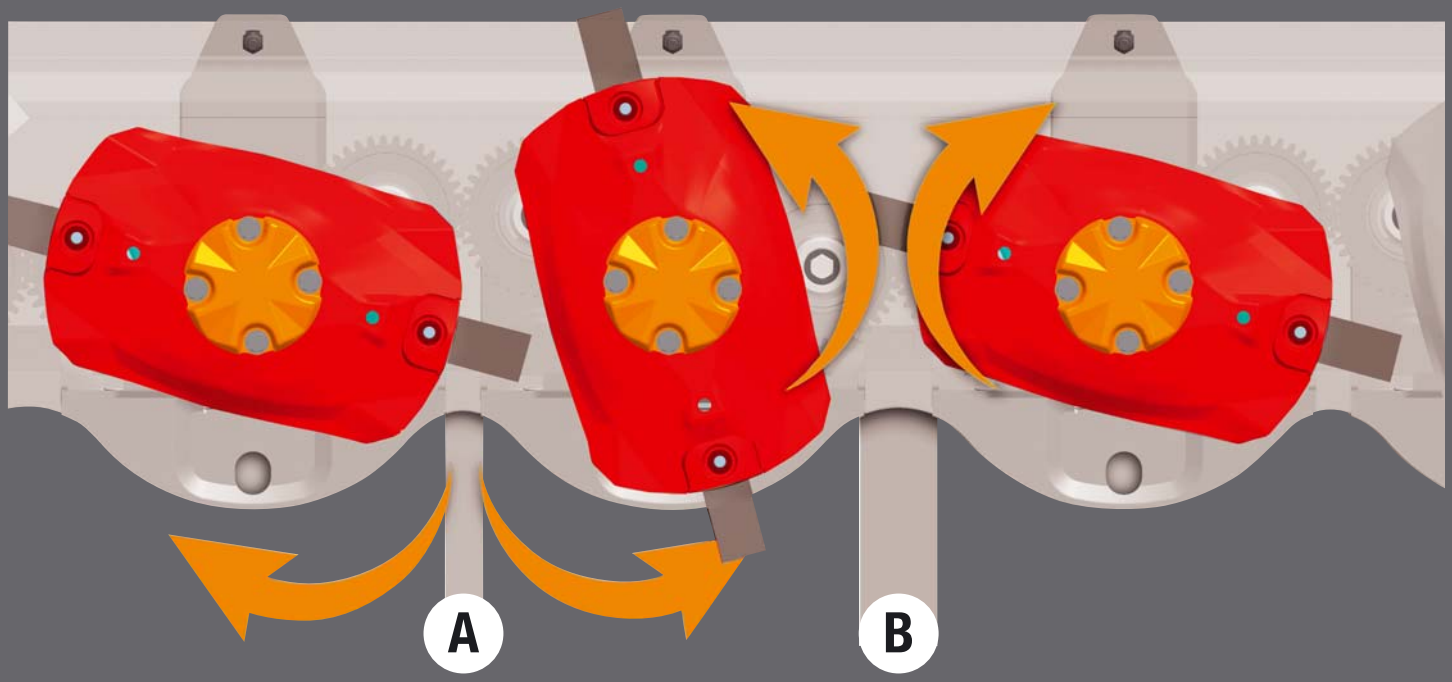

DISTANCE MINIMALE POUR UNE COUPE OPTIMALE
A l'endroit où les disques sont divergents, l'écartement est réduit pour favoriser le recouvrement et éviter toute traînée d'herbe en présence de fourrage jeune et léger.

DISTANCE MAXIMALE POUR UNE ÉVACUATION OPTIMALE
A l'endroit où les disques sont convergents et où la plus grande partie du fourrage est amenée à passer, l'écartement est plus important : évacuation facilitée du fourrage vers l'arrière, pas de perturbation de la fauche, coupe propre.

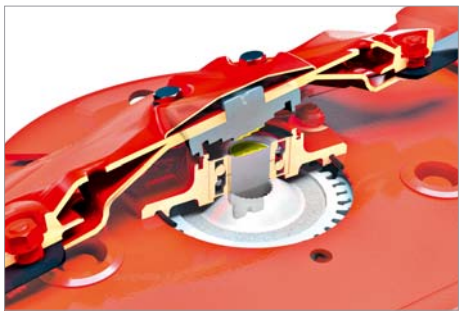

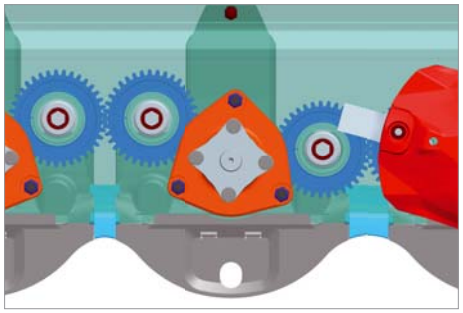

PROTECTADRIVE PROTÈGE LES COMPOSANTS LES PLUS PRÉCIEUX

Chaque minute gagnée en saison est précieuse: en cas de choc très violent d'un disque contre un obstacle, l'arbre supportant le disque peut se sectionner juste au-dessus du palier, grâce à une gorge de cisaillement judicieusement dimensionnée. Les précieuses roues dentées sont protégées. Le gain est énorme: en moins de 15 minutes la faucheuse est à nouveau opérationnelle avec un coût de remise en état réduit.

LA SÉCURITÉ À TOUTE ÉPREUVE!

L'entraînement des disques est réalisé par des roues dentées de grand diamètre : aussi bien pour les pignons intermédiaires que pour les pignons sous les disques. Bénéfice: la puissance transmissible et surtout la résistance aux chocs est maximale, pour une extrême fiabilité et longévité.

DES TEMPS D'ARRÊT MINIMISÉS

Une éventuelle intervention sur les pignons intermédiaires est extrêmement facile: un démontage d'un palier de disque PROTECTADRIVE suffit pour extraire le pignon voisin, le réparer et le remplacer rapidement.

FAST-FIT OU BOULONS : LA FIXATION SÉCURISÉE DE VOS COUTEAUX

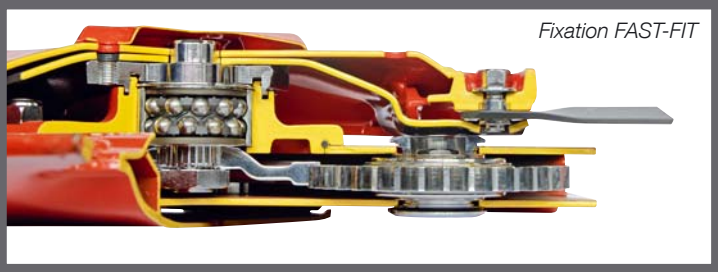

Fixation FAST-FIT

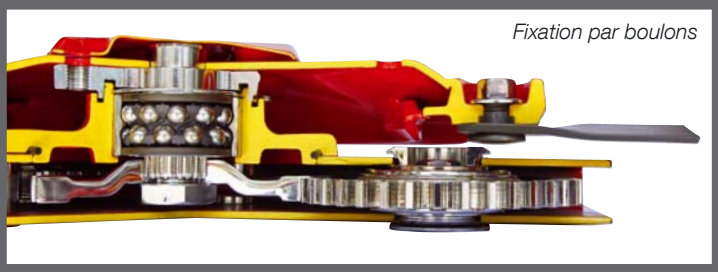

Fixation par boulons

LE CHOIX DE LA FIXATION

Toutes les faucheuses KUHN LIFT-CONTROL peuvent être équipées selon les pays d'une fixation rapide des couteaux FAST-FIT.
3 garanties en plus:
• Une précontrainte importante de la lame de ressort appliquée sur les axes de maintien.
• Les vis de maintien des couteaux disposent d'un épaulement sur la partie inférieure évitant tout décrochement du couteau.
• La lame de ressort ne peut être déformée qu'à un seul endroit: lorsqu'elle se trouve au-dessus de l'empreinte dans le patin.
Avec la vitesse de rotation du disque, il n'y a aucun risque d'ouverture. Afin de minimiser le coût d'entretien, les vis se remplacent individuellement.
La qualité de coupe reste excellente grâce à la compacité de la barre de coupe et à la forme exclusive des couteaux qui passent au plus près des patins de protection.

EXCLUSIVITÉ

UNE RIGIDITÉ RENFORCÉE AUX ENDROITS STRATÉGIQUES !

La fixation des boîtiers est assurée par de longues vis, traversant des entretoises logées dans le carter soudé. Cette solution exceptionnellement robuste et sûre élimine tout risque d'arrachement de la barre de coupe en cas de chocs. Le pignon d'entraînement des disques est maintenu précisément en place pour procurer une excellente fiabilité tout en réduisant les coûts de réparation.

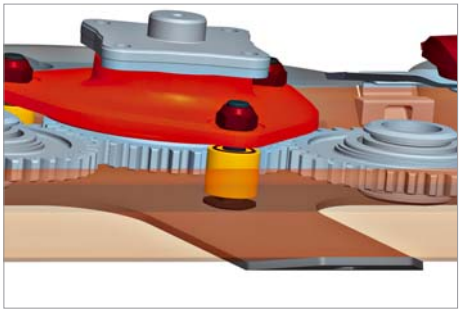

EXCLUSIVITÉ

NOUVELLE FIXATION DE LA BARRE DE COUPE AU CHÂSSIS

Des amortisseurs sont désormais intégrés entre la barre de coupe et le châssis. Ils amortissent efficacement les chocs pendant la fauche à vitesse d'avancement élevée. Un atout décisif pour une grande durée de vie !

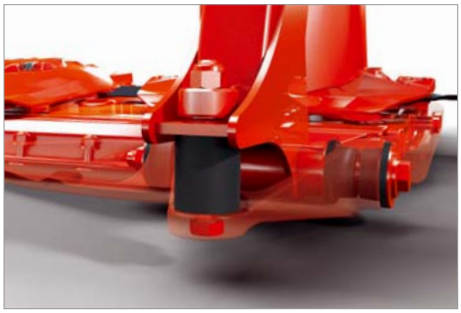

ARTICULATION CENTRALE :
L'ÉQUILIBRE PARFAIT.

A quoi servirait un bon allègement si la répartition au sol n'était pas réalisée de manière uniforme ? Sur la gamme LIFT-CONTROL, le groupe de fauche est suspendu au niveau de son centre de gravité. L'articulation centrale du groupe de fauche garantit un fonctionnement stable et en douceur, même sur terrains très accidentés. Le suivi du terrain est parfait, même à une vitesse d'avancement élevée. Le tapis végétal est ainsi préservé tout en limitant l'introduction d'impuretés. L'angle de pivotement important du groupe permet d'obtenir une fauche propre dans diverses conditions

UNE MAÎTRISE EN TOUTE CONFIANCE

Le contrôle du groupe de fauche est simple et précis. Les besoins hydrauliques sont minimisés afin de réduire le temps de réaction. Vous n'avez besoin que d'un distributeur hydraulique simple effet pour soulever ou abaisser l'unité. Le dégagement minimum de 40 cm permet de franchir facilement les obstacles et les andains.

GMD 2811 3111 3511 3511 RS

LA SÉRÉNITÉ AU BOUT DES DISQUES

Qualité de travail et compacité sont les caractéristiques principales de la faucheuse GMD 2810, un modèle à l'aise partout, dans des conditions très variées. L'adaptation au sol procurée par le dispositif LIFT-CONTROL et l'articulation pendulaire du groupe de fauche répondront aux exigences les plus élevées en empêchant efficacement toute contamination du fourrage.

ATTELAGE FACILE ET ERGONOMIQUE

Pour atteler la faucheuse au tracteur, pas besoin de changer la longueur des bras d'attelage pour équilibrer les poids. Lors du dépliage de la machine en position de travail, la hauteur de coupe est réglée automatiquement sur 45/50 mm (1,77/1,95) sans manipulation aucune.

ADAPTÉ AUX TRACTEURS À ROUES LARGES

Avec un déport de 19 cm (7,48'), les modèles GMD 1011 peuvent être adaptées facilement aux tracteurs à roues larges. Le recouvrement est ainsi optimisé dans le cas d'une combinaison avec une faucheuse frontale.

TRANSPORT SÛR ET SIMPLE

Visibilité panoramique vers l'arrière grâce à la position de repliage longitudinal des faucheuses GMD 3111 et 3511. La dépose est réalisée en position de transport, ce qui permet le remisage dans des hangars étroits. De larges béquilles garantissent la stabilité en position de remisage.

GMD 2811 3111 3511 3511 RS

MODERNE. PRATIQUE. FIABLE.

QUAND LA PRATICITÉ PRIME

Le design n'entre pas en ligne de compte dans votre choix d'équipement si il n'apporte pas une valeur ajoutée. C'est indéniable que le nouveau châssis des GMD 1011 LIFT-CONTROL suit cette consigne à la lettre : il intègre élégamment la boîte de rangement de couteaux.

KUHN, UNE FIABILITÉ QUI A FAIT SES PREUVES

La structure du châssis et la potence sont dignes d'une construction KUHN : robustesse et longévité sont assurées.

ENTRETIEN RÉDUIT

Un graissage des croisillons de la transmission secondaire seulement toutes les 100 heures vous épargne une corvée quotidienne.

GMD 3511 RS

UN FOURRAGE PROPRE

La faucheuse GMD 3511 RS est un modèle spécialement conçu pour les fourrages fragiles ainsi que pour les régions de prairies majoritairement humides ou les sols marécageux. Afin que le fourrage coupé ne soit pas abîmé au passage des roues de tracteur, la largeur de l'andain peut être réduite à 1,20 m. De cette façon, le fourrage n'est pas écrasé et ne fait l'objet d'aucune contamination supplémentaire.

KUHN PARTS

Des pièces conçues pour défier le temps

Les fonderies et la forge KUHN, ainsi qu'un outil de production ultra moderne permettent une production de pièces de rechange pour défier le temps. Vous pouvez compter sur notre savoir-faire et nos pièces d'origine. Grâce à nos entrepôts KUHN PARTS, vous bénéficiez de l'assistance client et des services logistiques. C'est l'assurance de solutions de réparation rapides et fiables, en collaboration avec votre Partenaire Agréé KUHN le plus proche.

GMD 4011 4411

DES FAUCHEUSES PORTÉES OFFRANT UNE PRODUCTIVITÉ MAXIMALE

Les modèles GMD 4011 et GMD 4411 donnent accès à un niveau de performance inédit, avec des rendements pouvant atteindre 5 hectares de l'heure.

Pour booster encore le débit de chantier, il suffit d'ajouter une faucheuse frontale GMD 3125 F ou GMD 3525 F de respectivement 3,10 m ou 3,50 m, ce qui porte la largeur de travail totale à 7,60 m. Un déport additionnel de 19 cm est possible sur les modèles GMD 4011 et GMD 4411. Cela permet un recouvrement idéal entre les faucheuses avant et arrière.

La productivité ainsi obtenue est quasiment équivalente à celle de certaines combinaisons triples mais pour un coût nettement inférieur!

UNE SUSPENSION AU TRANSPORT ET AU TRAVAIL

Le transport sur route à des vitesses élevées est aujourd'hui monnaie courante. KUHN a équipé ses faucheuses GMD 4011 et 4411 d'une suspension oléopneumatique qui rend la conduite encore plus souple et confortable, en amortissant les conséquences dues aux irrégularités de la route pour une stabilité et une maîtrise de conduite améliorées. Cette fonction est également appréciable lors des manoeuvres de demi-tours.

MAÎTRISE ET FACILITÉ DES MANOEUVRES

La barre de coupe s'abaisse et se soulève avec facilité et précision. Les deux faucheuses offrent un débattement de 40 cm qui s'opère en actionnant un seul distributeur simple effet depuis le tracteur.
Pas besoin de soulever l'attelage 3 points du tracteur pour bénéficier d'une garde au sol suffisante en bout de parcelle.

UN FRANCHISSEMENT AISÉ DES ANDAINS

Un diviseur d'andain est disponible en option pour le modèle GMD 4411. Il permet de dédoubler le fourrage récolté en deux andains. Ainsi les roues du tracteur peuvent passer confortablement sans abîmer ni contaminer le fourrage coupé.

GMD 3125 F 3525 F

RENCONTRE DE LA MODERNITÉ ET DE LA PERFORMANCE

C'est la première impression qui compte. En regardant les nouvelles faucheuses frontales GMD et les nouvelles faucheuses-conditionneuses frontales FC, vous serez immédiatement séduit. Mais l'intérieur mérite aussi qu'on y regarde de plus près. En effet, ces nouveaux modèles disposent de nombreuses caractéristiques fonctionnelles signées KUHN. Difficile d'en fournir une liste complète :

- une conception spéciale du châssis pour une adaptation au sol parfaite,
- la barre de coupe OPTIDISC sans entretien pour une coupe optimale,
- la sécurité PROTECTADRIVE et le système de fixation rapide des couteaux FAST-FIT,
- la suspension hydropneumatique LIFT-CONTROL du groupe de fauche,
- des réglages faciles pour un confort d'utilisation amélioré,
- attelage en chapes cat. 2 robuste et sûr (pas de triangle) offrant également un grand dégagement pour la transmission.

EXCLUSIF

UN LOOK FONCTIONNEL

Les nouvelles unités frontales GMD et FC de KUHN sont dotées d'une tête d'attelage attrayante et fonctionnelle. Le châssis compact, inspiré de l'aileron de requin, améliore la visibilité et intègre subtilement la suspension assurant une adaptation au sol exceptionnelle. Les deux bras porteurs sont éloignés l'un de l'autre pour une meilleure stabilité au travail du groupe de fauche.

DES BRAS PORTEURS DYNAMIQUES

La cinématique très poussée de ces machines intègre deux bielles inférieures robustes montées sur rotules de grandes dimensions. Les points d'articulation des bielles côté tracteur sont plus proches du sol que ceux situés à l'avant. Cette sollicitation dynamique produit un effet dégageant du groupe de fauche pour un suivi du terrain nettement plus performant en terrains vallonnés.

ELLES ÉPOUSENT LE TERRAIN

Les unités de fauche frontales doivent faire preuve de souplesse pour s'adapter en douceur à toutes les variations du terrain. En même temps, elles sont souvent exposées à des sollicitations extrêmes. Les unités frontales GMD / FC de KUHN sont conçues pour y faire face. Elles intègrent une articulation pendulaire du groupe de fauche et sont mobiles dans toutes les directions. Elles peuvent osciller de gauche à droite avec une inclinaison maximale de 30° et se déporter verticalement sur près de 70 cm !

DES RÉGLAGES RAPIDES ET FACILES

Le confort d'utilisation est l'une des priorités de KUHN. Sur les nouvelles GMD 3125 F / 3525 F, la pression au sol est facile et rapide à régler via une suspension hydraulique, qui la maintient au bon niveau. En bout de parcelle, les unités sont soulevées à l'aide d'un vérin intégré. De cette façon, le groupe hydraulique avant du tracteur n'est pas sollicité.

ANDAIN ÉTROIT. FOURRAGE IMPECCABLE.

Plusieurs dispositifs veillent à former un andain étroit afin que les roues du tracteur n'écrasent pas le fourrage au sol. Les faucheuses frontales GMD intègrent un tambour d'andainage de chaque côté. Celui-ci regroupe le fourrage, réduisant ainsi la largeur de l'andain de 1,00 à 1,20 m.

RECOUVREMENT LARGE ET ADAPTABLE

Pour une coupe nette en pente et dans les virages, le recouvrement de 19 cm maximum entre les unités avant et arrière peut être ajusté hydrauliquement. Cela rend possible un recouvrement entre 240 et 645 mm (selon attelage arrière et largeur de travail de l'unité frontale). C'est un atout réel pour les tracteurs à voies ou à pneus larges.

FLEXPROTECT : UNE PROTECTION FLEXIBLE

Avec les nouvelles unités frontales, fini le temps des capots latéraux endommagés par un choc contre un obstacle !
Les protections latérales FLEXPROTECT en polyéthylène se déforment sans se briser ni endommager la faucheuse avant de reprendre leur forme initiale.

GMD 5251 TC

FAUCHEZ JUSQU'À 7HA PAR HEURE AVEC UN TRACTEUR SIMPLE

L'augmentation des surfaces de fauche entraîne nécessairement une adaptation du matériel à utiliser. Avec la nouvelle faucheuse à disques traînée grande largeur GMD 5251 TC à timon central offre une alternative économique aux combinaisons avant arrière. Elle nécessite moins de puissance, le tracteur sera donc moins puissant et vous n'aurez pas besoin d'investir dans un attelage frontal. Ces modèles présentent un débit de chantier important avec leur largeur de 5,20 m. Des tracteurs de 110-120 Ch feront parfaitement l'affaire pour les tirer.

MISE EN TRANSPORT RAPIDE ET CONFORTABLE

En moins de 10 secondes, mettez votre machine en position de transport grâce au basculement d'un cadre pivotant judicieusement placé et muni de 2 roues. Les dimensions sur route n'excèdent pas 2,90 m. Pratique, rapide et maniable sur la route à vitesse élevée et les entrées de parcelles.

UN ANDAIN CALIBRÉ

Le fourrage est déposé sur un andain d'environ 4 mètres afin d'accélérer le processus de séchage et faciliter le fanage. La possibilité existe de le séparer en 2 au milieu selon la position des deux déflecteurs.

UN DÉBIT DE CHANTIER ET UN CONFORT DE CONDUITE

Cette machine traînée combinée avec un timon central permet une augmentation considérable du débit de chantier. La tête gyrodine, reconnue largement pour faciliter les manœuvres apporte un confort sans égal.

PRÉSERVATION DU TAPIS VÉGÉTAL

Les roues de grande largeur (400/60 - 15,5) sont étudiées pour ne pas rouler sur le fourrage. Elle apporte également une pression au sol réduite, ce qui protège le tapis végétal et permet une repousse améliorée.

SUIVI DU TERRAIN PARFAIT

La qualité du fourrage et sa valeur nutritionnelle sont préservées grâce à la suspension par 4 ressorts. La cinématique des articulations du groupe de fauche avec ses bielles dégageantes assure un suivi du terrain parfait.

DES TOILES HYPER RÉSISTANTES

Parce que la sécurité est une préoccupation permanente, les toiles de protection KUHN offrent une résistance à la perforation et au déchirement hors pair, conformément aux exigences de sécurité imposées par la norme. Un feu de gabarit protégé est fixé sur le protecteur d'extrémité.

EXIGEZ LE MEILLEUR!

Saviez-vous que vous pouvez économiser jusqu'à 89 €/ha/an en concentrés, simplement en réduisant de 4 à 2 %* les impuretés présentes dans le fourrage ? Nous nous tenons à vos côtés pour vous aider à produire un fourrage de haute qualité afin de réaliser des bénéfices conséquents.

Nous partageons avec vous le savoir-faire que nous avons recueilli au fil des décennies pour produire un fourrage de qualité. Nous vous conseillons pour récolter un fourrage de haute qualité. Et plus particulièrement, nous vous aidons à appréhender les points forts de nos machines pour en tirer parti de façon optimale afin de préserver la qualité de votre fourrage.

EXIGEZ LE MEILLEUR avec l'expertise KUHN et récoltez un fourrage avec:

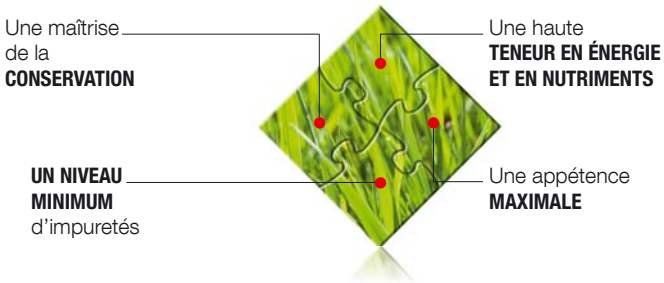

Pour en savoir plus, rendez-vous sur **www.kuhn-grassmaster.com.**

Source : Chambre d'agriculture de Weser-Ems, Allemagne.

	GMD 2811	GMD 3111	GMD 3511	GMD 3511 RS	GMD 4011	GMD 4411	GMD 3125 F	GMD 3525 F	GMD 5251 TC
Largeur de travail (m)	2,67	3,10	3,51		3,95	4,35	3,10	3,50	5,20
Nombre de disques	6	7	8		9	10	7	8	12
Barre de coupe	OPTIDISC (avec système de changement des couteaux rapide FAST-FIT et sécurité PROTECTADRIVE)								
Boîtiers de disques modulaires pouvant être déposés de l'extérieur	◆								
Entraînement de la barre de coupe	sur le premier disque								sur le disque central
Protection du train d'engrenage	PROTECTADRIVE system								
Suspension et sécurité des unités de fauche	suspension oléopneumatique LIFT-CONTROL et sécurité NON-STOP						suspension oléopneumatique LIFT-CONTROL		Ressorts : ajustements individuel
Adaptation au sol	articulation pendulaire centrale des unités de fauche						unité de suspension intégrée		
Réglage hydraulique de la pression au sol	◆								-
Largeur moyenne de l'andain (m)	1,70	2,30	2,80	1,40***	3,30	3,70	1,00 - 1,20		4,00
Dispositif d'andainage	roue d'andainage intérieure et extérieure	roue d'andainage extérieure		roue d'andainage intérieure et extérieure	roue d'andainage extérieure		2 tambours d'andainage entraînés		disque d'andainage
Relevage hydraulique intégré	◆								
Largeur de transport (m)	1,70			1,80	1,88		2,99	3,48	2,90
Mise en position de transport	pivotement hydraulique à 90° vers l'arrière et verrouillage automatique						-		en long
Attelage	3-points, cat. 2				3-points, cat. 3		3-points, cat. 2		Tête gyrodine, 2-points, cat.2
Déport latéral réglable	jusqu'à 19 cm						-		
Fréquence de rotation à la p.d.f. (min^{-1})	540	540 et 1000*		1000					
P.d.f. secondaire avec limiteur de couple à friction	◆								
Roue libre	◆ (intégré dans le carter latéral)								
Puissance minimale à la p.d.f. (kW/Ch)	27 / 37	32 / 43	36 / 49	36 / 49	41 / 55	45 / 61	32 / 43	36 / 49	54 / 73
Eclairage et signalisation	◆ (selon les règles de pays de destination)								
Equipement hydraulique tracteur requis	1 DE + 1 SE**						1 SE		2 DE
Equipement électrique tracteur nécessaire	1 prise 7 broches								
Poids (kg)	845	900	950	980	1085	1120	1105	1180	3000

◆ standard ◇ option - non disponible * Fréquence de rotation à la p.d.f. disponible selon le pays. ** Branchement uniquement requis pour modifier le réglage d'allègement. *** fonction du type de fourrage et de la vitesse de base.

Equipements facultatifs : disque à cône haut pour réduction de l'andain à 2,00 m (GMD 3111) et à 3,00 m (GMD 4411). – semelles surélevées pour hauteur de coupe de 30 à 85 mm. – kit pour diviseur d'andain (GMD 4411).

LES SERVICES KUHN*

*Tous les services ne sont pas disponibles dans tous les pays.

KUHN sos order

RECEVEZ VOTRE PIÈCE 7 J/7, 24H/24

Vous avez besoin d'une pièce de rechange rapidement ? Avec KUHN sos order, vous bénéfi ciez d'une livraison express 7 jours sur 7, pendant 362 jours par an. Ainsi, vous minimisez le temps d'arrêt de votre machine et vous améliorez votre rendement de travail.

KUHN protect +

LE CHOIX DES PROFESSIONNELS !

Profitez de 36 mois d'entière sérénité avec la garantie KUHN protect+. Ainsi vous pouvez vous concentrer exclusivement sur votre travail et sur les performances de votre machine. Puisque c'est exactement ce que vous attendez en investissant dans une machine high-tech.

KUHN i tech

POUR DES RÉPARATIONS TOUJOURS PLUS RAPIDES !

Une panne technique inattendue se produit toujours au mauvais moment. Grâce à KUHN i tech, votre Partenaire Agréé KUHN peut vous dépanner rapidement et de manière effi cace. Cet outil, disponible en ligne 24 heures/ 24 et 7 jours/7, permet un diagnostic rapide et précis.

KUHN finance

INVESTISSEZ RATIONNELLEMENT !

Vous avez besoin d'une nouvelle machine, mais le financement est incertain ? Modernisez votre parc de machines et améliorez votre exploitation avec KUHN finance - en toute sécurité et en fonction de vos besoins et exigences. Nous offrons des solutions de financement sur-mesure et adaptées à vos besoins.

KUHN | APPLICATIONS MOBILES

PETITES PAR LA TAILLE
GRANDES PAR L'IMPACT

POUR TIRER LE MEILLEUR PARTI DE LA CHAÎNE DE RÉCOLTE DES FOURRAGES

La chaîne de récolte des fourrages tire sa force de ses différents maillons. Il est important d'optimiser l'interaction de toutes les machines qui les constituent. Dans ce contexte, l'application mobile KUHN ForageXpert vous permet d'optimiser la récolte de fourrage en fonction de votre équipement actuel. Trouvez le modèle de faucheuse, faucheuse-conditionneuse, faneur et andaineur le mieux adapté à vos besoins.

Disponible sur Apple Store et sur Google Play.

ANDROID APP ON Google play | Available on the App Store

Pour accéder directement à l'application KUHN ForageXpert scannez ce QR-code

Découvrez toute la gamme de matériel de récolte des fourrages KUHN

1. Faucheuses-conditionneuses à disques frontales
2. Faucheuses à tambour portées frontales et arrière
3. Girofaucheuses portées arrière
4. Faucheuses-conditionneuses à disques portées arrière
5. Combinaisons triples
6. Faucheuses-conditionneuses traînées

Pour trouver votre Partenaire Agréé KUHN le plus proche, rendez-vous sur notre site internet
www.kuhn.com

KUHN S.A.
4 Impasse des Fabriques - BP 50060
F-67706 Saverne CEDEX - FRANCE

YouTube — Retrouvez-nous sur nos chaines YouTube.

KUHN
www.kuhn.com

Votre Partenaire Agréé

Les informations transmises dans ce document sont données à titre général et n'ont aucun caractère contractuel. Nos machines sont conformes aux prescriptions en vigueur dans les pays de livraison. Dans nos prospectus, et pour une meilleure illustration des détails, certains dispositifs de protection peuvent ne pas être en position opérationnelle. Durant l'utilisation des machines, ceux-ci doivent impérativement être en place conformément aux prescriptions des notices d'instructions et de montage. Il faut respecter le poids total autorisé en charge du tracteur, sa capacité de levage et la charge maximale autorisée par essieu et sur les pneumatiques. La charge sur l'essieu avant du tracteur doit toujours être conforme aux prescriptions du pays de livraison (en Europe, au minimum de 20 % de la masse à vide du tracteur). Nous nous réservons le droit de modifier sans préavis nos machines, leurs équipements et leurs accessoires. Les machines, équipements et accessoires décrits dans ce document peuvent être couverts par au moins un brevet et/ou un modèle déposé(s). Les marques qui y sont citées, peuvent être protégées dans un ou plusieurs pays.

Retrouvez également KUHN sur

Par respect pour l'environnement, ce document est imprimé sur du papier sans chlore / Printed in France - 920 040 FR - 09.16 - Copyright 2016 KUHN
IMPRIM'VERT